ESMIL EQUIPMENT

ТЕХНОЛОГИИ И ОБОРУДОВАНИЕ
для очистки сточных вод

info@suarnasyservice.kz

Барабанные решетки РМБР

Наилучшее решение для тонкой очистки промышленных и хозяйственно-бытовых сточных вод

Тонкая очистка промышленных и хозяйственно-бытовых сточных вод

Для ЛОС предприятий пищевой и перерабатывающей промышленности

Незаменимое решение для очистных сооружённый малой и средней производительности

Закрытая конструкция и высокая пропускная способность

Низкое потребление электроэнергии и промывной воды

РМБР – ИДЕАЛЬНОЕ РЕШЕНИЕ ДЛЯ ТОНКОЙ ОЧИСТКИ СТОЧНЫХ ВОД

- ЭФФЕКТИВНАЯ ТОНКАЯ ОЧИСТКА, НАДЕЖНОСТЬ И ВЫСОКАЯ ПРОПУСКНАЯ СПОСОБНОСТЬ ДЕЛАЮТ РЕШЁТКИ РМБР ЛИДЕРОМ В СВОЕМ КЛАССЕ.
- ПРИМЕНЯЕМЫЕ ДЛЯ ИЗГОТОВЛЕНИЯ ФИЛЬТРУЮЩЕГО ПОЛОТНА РЕШЕТКИ ПЕРФОРИРОВАННОЕ СИТО ИЛИ ТКАНАЯ СЕТКА, ПОЗВОЛЯЮТ ЭФФЕКТИВНО ИЗВЛЕКАТЬ ЗАГРЯЗНЕНИЯ ИЗ СТОКОВ.
- РЕШЕТКИ ХАРАКТЕРИЗУЮТСЯ НИЗКИМ ПОТРЕБЛЕНИЕ ПРОМЫВНОЙ ВОДЫ И ЭЛЕКТРОЭНЕРГИИ ЗА СЧЁТ ПРИМЕНЕНИЯ ЭНЕРГОЭФФЕКТИВНЫХ КОМПЛЕКТУЮЩИХ И ПРОДУМАННОЙ СИСТЕМЫ УПРАВЛЕНИЯ.

ОБЛАСТЬ ПРИМЕНЕНИЯ:

- *Очистка сточных вод пищевой и перерабатывающей промышленности;*
- *Очистка сточных вод с высоким содержанием твердых включений, в том числе шерсти, пера, пленок;*
- *Очистка хозяйственно-бытовых сточных вод.*

ПРОДУМАНО ДО МЕЛОЧЕЙ – УДОБСТВО ЭКСПЛУАТАЦИИ И ОБСЛУЖИВАНИЯ

» Решетки легко обслуживаются благодаря доступности основных узлов в рабочем состоянии.

» Простота конструкции облегчает монтаж оборудования и его запуск.

» Решетка не требует постоянного технического ухода.

» Работа решетки полностью автоматизирована и исключает необходимость постоянного присутствия обслуживающего персонала.

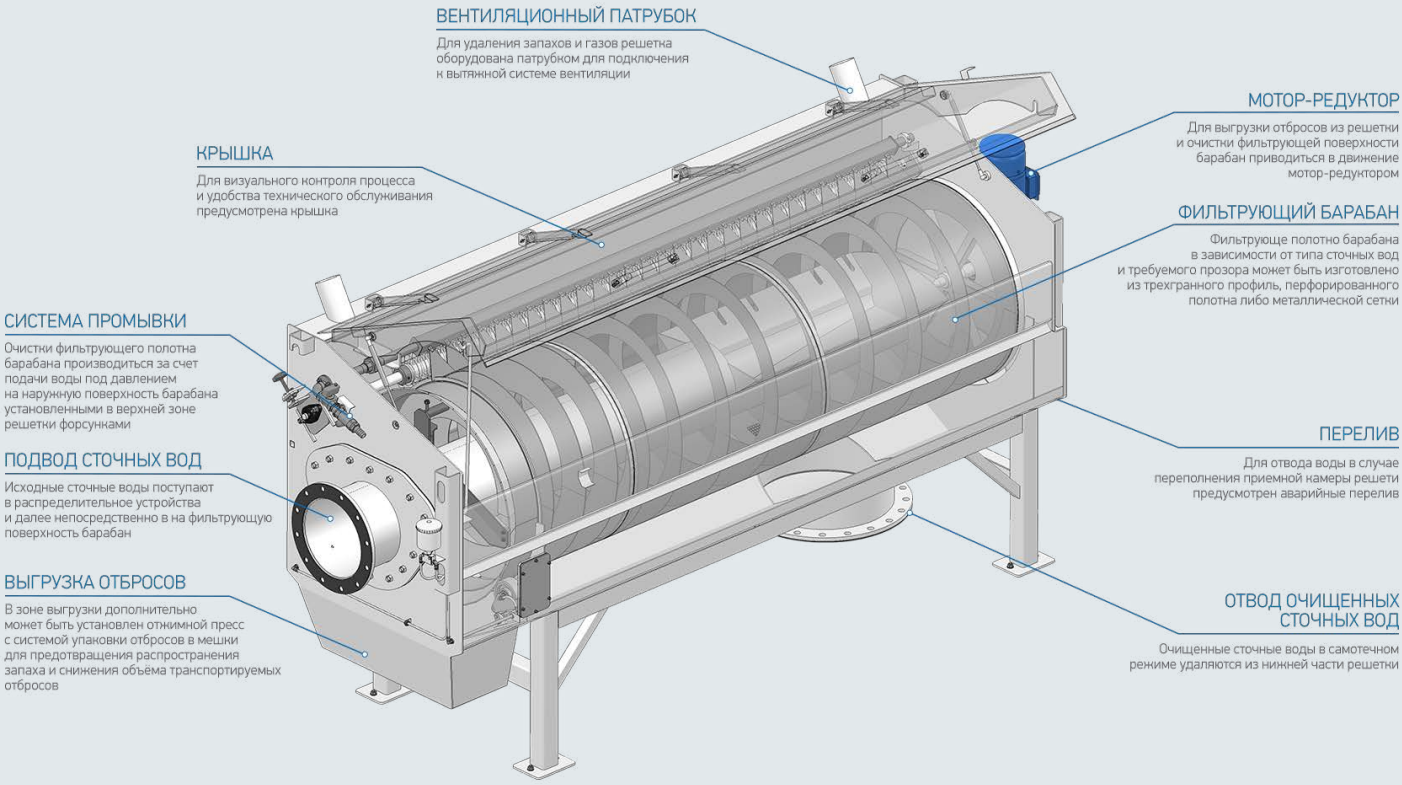

ТЕХНОЛОГИЧЕСКИЕ ПРЕИМУЩЕСТВА РОТОРНЫХ БАРАБАННЫХ РЕШЕТОК РМБР

» Тонкая механическая очистка сточных вод с удержанием даже таких трудноулавливаемых загрязнений, как перо, пух, шерсть, волосы, пленки, плевы – за счет применения щелевого перфорированного полотна или тканых сеток;

» Применение тканых сеток с ячейкой 0,5-1 мм позволяет обеспечить эффективное извлечение специфических тонких загрязнений частиц из сточных вод, что особенно важно при последующей биологической очистки сточных вод с использованием технологии МБР;

» Примененные конструкторские решения обеспечивают надежность оборудования: прямой привод барабана, опорные ролики барабана на подшипниках качения, значительная часть подшипников вынесена на наружу корпуса, закрытый корпус и пр.

» Очитка поверхности фильтрующего полотна решетки осуществляется механической щёткой, установленной на наружной поверхности барабана. За счет применения механизма регулировки щетки достигается ее плотное прилегание по всей поверхности барабана, что гарантирует качественную очистку фильтрующей поверхности;

» Наличие форсунок промывки, установленных снаружи барабана, обеспечивает дополнительную тщательную очистку фильтрующей поверхности и гарантирует безаварийную работу решетки даже при очистке стоков с содержание жира и масел;

» Компактная конструкция решетки в сочетании с высокой пропускной способностью позволяет организовать эффективную механическую очистку при небольшой площади, что крайне важно при использовании блочных очистных сооружений контейнерного типа;

» Высокая полка спирали транспортирующего шнека справится с даже очень большим количеством мусора, задержанного из стока;

» Продвинутая автоматика: различные режимы работы, частотное регулирование барабана, датчик расхода, синхронизация комплекса с другими видами оборудования; также существует возможность установки блоков дистанционного управления;

» Наличие перелива в конструкции решетки позволяет избежать аварийного переполнения в нештатных ситуациях;

» Низкое потребление электроэнергии и промывной воды;

» Широкий выбор дополнительных опций;

» Полностью закрытая конструкция решетки предотвращает распространение неприятных запахов и опасных газов.

НАДЕЖНОСТЬ И ДОЛГОВЕЧНОСТЬ РОТОРНЫХ БАРАБАННЫХ РЕШЕТОК ESMIL

- ПРОВЕРЕННАЯ ВРЕМЕНЕМ КОНСТРУКЦИЯ РЕШЕТКИ В СОЧЕТАНИИ С ВЫСОКОКАЧЕСТВЕННЫМИ КОМПЛЕКТУЮЩИМИ - ЗАЛОГ ВЫСОКОЙ НАДЕЖНОСТИ И ДОЛГОВЕЧНОСТИ;
- ПРИ ИЗГОТОВЛЕНИИ ВСЕ НЕРЖАВЕЮЩИЕ ЧАСТИ РЕШЕТКИ ПРОХОДЯТ ЭТАП ПАССИВАЦИИ, ЧТО ПОВЫШАЕТ СРОК ЭКСПЛУАТАЦИИ В АГРЕССИВНОЙ СРЕДЕ;
- КОРРОЗИОННАЯ СТОЙКОСТЬ В СТОЧНЫХ ВОДАХ: КОРПУС, БАРАБАН, ОБЛИЦОВКА РЕШЕТКИ ВЫПОЛНЕНЫ ИЗ НЕРЖАВЕЮЩЕЙ СТАЛИ;
- В КОНТАКТЕ С ВОДОЙ НАХОДЯТСЯ ИСКЛЮЧИТЕЛЬНО УСТОЙЧИВЫЕ К КОРРОЗИИ МАТЕРИАЛЫ;
- ЭЛЕКТРИЧЕСКАЯ ЗАЩИТА ОТ ПЕРЕГРУЗКИ И СКАЧКОВ НАПРЯЖЕНИЯ.

ESMIL EQUIPMENT

ТЕХНОЛОГИИ И ОБОРУДОВАНИЕ
для очистки сточных вод

info@suarnasyservice.kz

ВОПЛОЩАЕМ ВАШИ ЖЕЛАНИЯ В ЖИЗНЬ – ДОПОЛНИТЕЛЬНЫЕ ОПЦИИ

» РЕШЕТКИ МОГУТ БЫТЬ ИЗГОТОВЛЕНА ИЗ СТАЛИ AISI 316, 321

» РЕШЕТКИ МОГУТ БЫТЬ УКОМПЛЕКТОВАНЫ ФИЛЬТРУЮЩИМ ПОЛОТНОМ, ИЗГОТОВЛЕННЫМ ИЗ ПЕРФОРИРОВАННОГО ПОЛОТНА ИЛИ МЕТАЛЛИЧЕСКОЙ СЕТКИ

» РЕШЕТКА ДОПОЛНИТЕЛЬНО МОЖЕТ БЫТЬ УКОМПЛЕКТОВАНА ОТЖИМНЫМ ПРЕССОМ ДЛЯ СНИЖЕНИЯ ОБЪЁМА И МАССЫ ИЗВЛЕЧЕННЫХ ОТБРОСОВ.

» МЫ МОЖЕМ РАЗРАБОТАТЬ ДЛЯ ВАС ИНДИВИДУАЛЬНОЕ РЕШЕНИЕ ПО ИНТЕГРАЦИИ ПОСТАВЛЯЕМОГО ОБОРУДОВАНИЯ В ЕДИНЫЙ КОМПЛЕКС.

Будьте уверены - мы подготовим наиболее оптимальное оборудование для решения поставленных Вами задач!

Технические характеристики

Параметр	Значение
Пропускная способность, м³/ч	105 – 900
Прозор, мм	0,25 – 10
Диаметр барабана, мм	450 – 1 000
Длина барабана, мм	1 000 – 3 000
Ширина, мм	300 – 1 200
Масса установки, кг	450 – 1 580
Расход промывной воды, л/мин	60 – 180
Давление промывной воды, бар	4 – 5
Электропривод:	
Степень защиты	IP55
Мощность, кВт	0,37 – 1,1 3 фазы, 380 В, 50 Гц

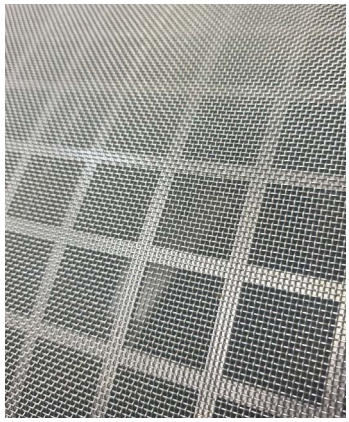

Отдел продаж

+77710005777
+77172481476
sales@suarnasyservice.kz